## ԴԻԱՖՐԱԳՄԱ ԴՄ-11

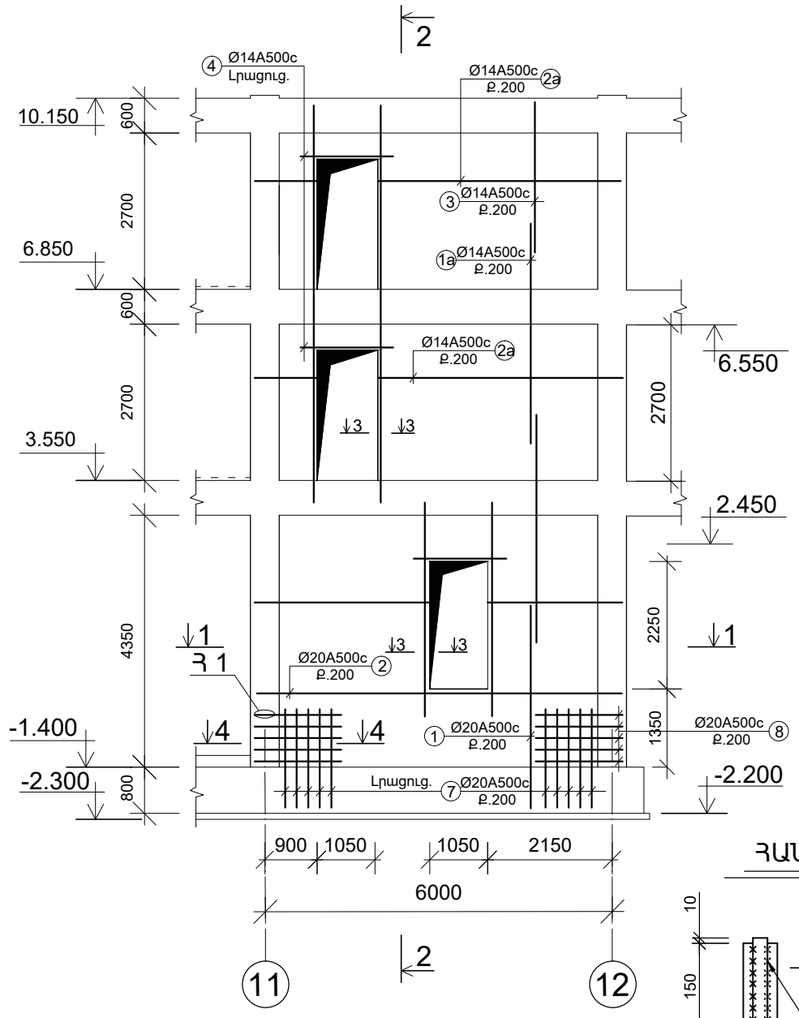


## ՀԱՆԳՈՒՅՑ 1

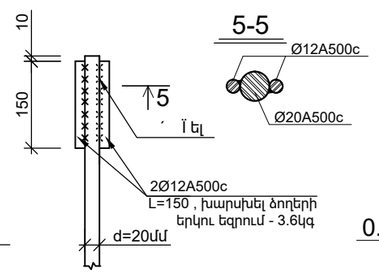


## ԿՏՐՎԱԾՔ 1-1: Մ.1:50

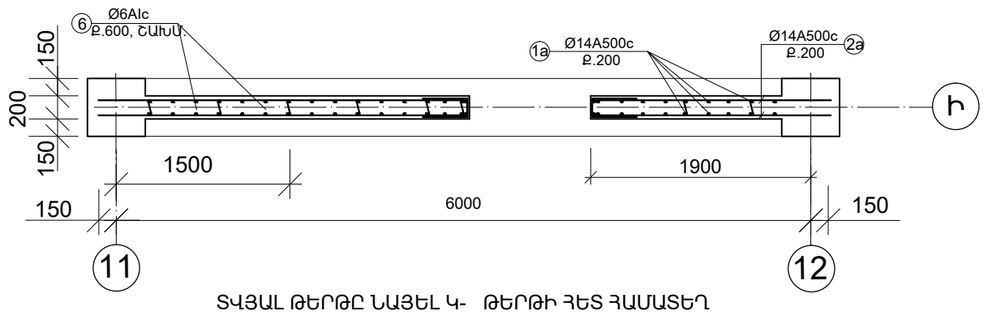


ՏՎՅԱԼ ԹԵՐԹԸ ՆԱՅԵԼ Կ- ԹԵՐԹԻ ՀԵՏ ՀԱՄԱՏԵՂ
ԲԱՑՎԱԾՔՆԵՐԻ ԱՄՐԱՆՆԵՐԸ ԿՏՐԵԼ ՏԵՂՈՒՄ:

## ԿՏՐՎԱԾՔ 2-2: Մ.1:50

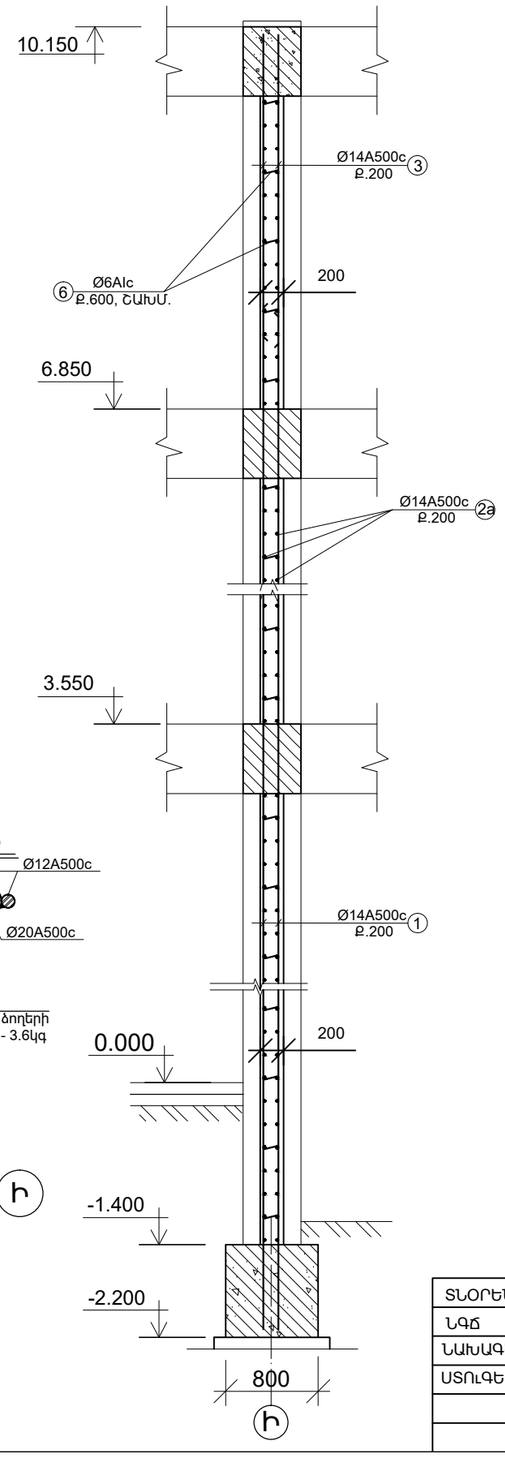


## ՄԱՍՆԱԳԻՐ ՄԵԿ ԷԼԵՄԵՆՏԻ ՀԱՄԱՐ

| ՖՈՐՄ ԳՈՏԻ | ԴԻՐՔ | ՆՇԱՆԱԿՈՒՄ | ԱՆՎԱՆՈՒՄ | ՔԱՆԱԿ (հատ) | ՁԱՆԳ. (կգ) | ԾԱՆՈԹ. |
|---|---|---|---|---|---|---|
| | | | ԴԻԱՖՐԱԳՄԱ ԴՄ-11 ՄԱՆՐԱՄԱՆՆԵՐ | | | |
| | 1 | | Ø20A500c, L=3800 | 110 | 9.37 | 1030.7կգ |
| | 1a | | Ø14A500c, L=3700 | 46 | 4.47 | 205.6կգ |
| | 2 | | Ø20A500c, L=6300 | 44 | 15.5 | 682.0կգ |
| | 2a | | Ø14A500c, L=6300 | 54 | 7.61 | 411.0կգ |
| | 3 | | Ø14A500c, L=2600 | 55 | 3.14 | 172.7կգ |
| | 4 | | Ø20A500c, L=1700 | 6 | 4.2 | 25.2կգ |
| | 5 | | Ø14A500c, L=1070 | 66 | 1.3 | 85.8կգ |
| | 6 | | Ø6AIc, L=220 | 66 | 0.044 | 3.0կգ |
| | 7 | | Ø20A500c, L=1700 | 20 | 4.19 | 83.8կգ |
| | 8 | | Ø20A500c, L=1500 | 20 | 6.41 | 128.2կգ |
| | | | ՆՅՈՒԹԻ ԾԱԽՍԸ ԲԵՏՈՆ B25 ԴԱՍԻ | 9.4մ | | |

| ԴԻՐՔ | ԷՍԿԻԶ |
|---|---|
| 5 | 450, 170, 450 |
| 6 | 220 |

## ԿՏՐՎԱԾՔ 3-3: Մ.1:10

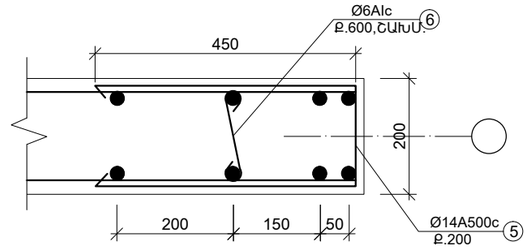


## ԿՏՐՎԱԾՔ 4-4: Մ.1:20

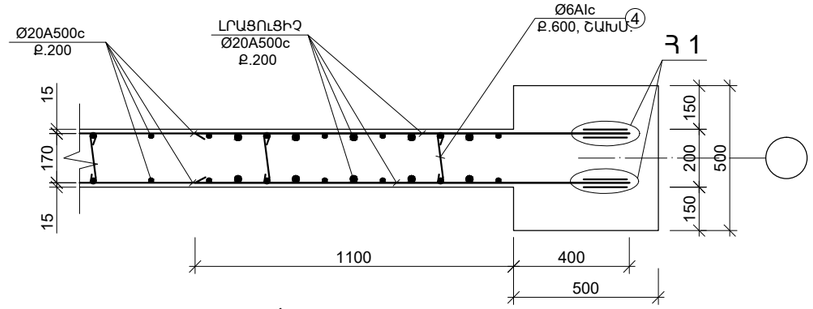


| | | | |
|---|---|---|---|
| ՏՆՕՐԵՆ | Մ. ՀՈՒՍՆՅԱՆ | | ԵՐԵՎԱՆԻ ԹԻՎ 153 ԴՊՐՈՑ |
| ՆԳՃ | Մ. ՀՈՒՍՆՅԱՆ | | |
| ՆԱԽԱԳԾԵՑ | Ն. ՆՇԱՆՅԱՆ | | ԿՈՆՍՏՐՈՒԿՏՈՐԱԿԱՆ ՄԱՍ |
| ՍՏՈՒԳԵՑ | Ն. ՍՏԵՓԱՆՅԱՆ | | |
| | | | ԴԻԱՖՐԱԳՄԱ ԴՄ-11: |

| ՓՈՒԼ | ԹԵՐԹ | ԹԵՐԹԵՐ |
|---|---|---|
| ԱՆ | Կ - 84 | 117 |

«ՄԱՌԱ ԵՎ ԴՈՒՍՏՐԵՐ» ՍՊԸ